tedisel medical

AN EXPERT INSIGHT INTO **HOSPITAL EQUIPMENT**

ABITUS

POUTRE SUSPENDUE AU PLAFOND

ABITUS

tedisel medical
AN EXPERT INSIGHT INTO **HOSPITAL EQUIPMENT**

POUTRE SUSPENDUE AU PLAFOND

La possibilité d'ajouter des boîtes d'alimentation mobiles (jusqu'à deux boîtes par lit)

La possibilité d'avoir des chariots mobiles verticaux avec une grande variété d'accessoires (jusqu'à deux chariots par lit)

La possibilité de bénéficier de la face et du dos

Couleurs, HPL, Vinyle et anodisation sur demande

Peinture antibactérienne sur demande

Longueur et spécifications sur demande

Côtés arrondis et lignes géométriques pour un nettoyage optimal

Éclairage LED (Direct, Indirect et Veilleuse)

Haute efficacité dans les zones critiques

ABITUS est notre poutre suspendue au plafond conçue afin d'optimiser l'espace dans les zones critiques et de répondre à tous les besoins médicaux. La principale caractéristique de ce système est la possibilité d'ajouter deux boîtes d'alimentation pour chaque lit. Abitus est le système le plus ergonomique, flexible et robuste sur le marché.

ABITUS est un système de plafond suspendu, conçu par Tedisel, pour fournir un support dans les zones critiques telles que:

· Les unités de soins intensifs (U.S.I.)

· La néonatologie

· Unités de soins intermédiaires

· Salles de réveil pour adultes

1. Suspension Plafonnier
2. Profile horizontal
3. Chariot Humide
4. Chariot Sec
5. Plateau Médical
6. Tiroir Medical avec Plateau
7. Boitier vertical
8. Boitier avec bras

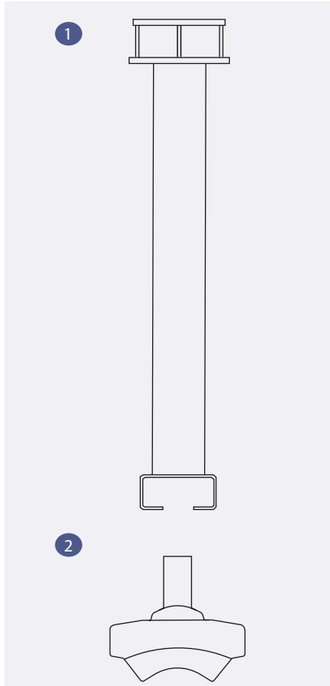

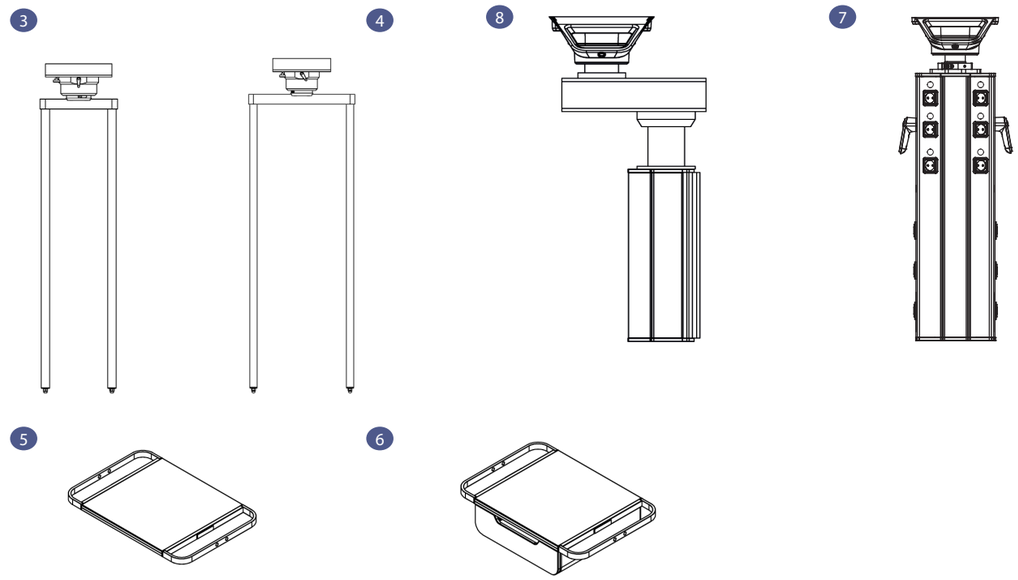

Quelques références

Hospital Sant Juan de Dios	Espagne
Hospital Provincial Nuestra Señora de Gracia	Espagne
Clínica Iván Mañero	Espagne
Hospital Gernika - Lumo	Espagne
INS Hospital del Trauma	Costa Rica
NMC Hospital	EAU
Bright Point Hospital	EAU
Burjeel Hospital	EAU
Basra Hospital	Irak
Hospital Virgen del Camino	Espagne
Hospital de Guayaquil	Equateur

ACCESSOIRES

ABITUS offre des solutions variées, et sa caractéristique principale est la possibilité d'installer des boîtes d'alimentation et des chariots verticaux. Cela garantit l'installation d'une grande variété d'accessoires, les prises de gaz et les composants électriques aussi proches que possible du patient et du personnel.

Rails techniques

Porte-Sérums et Porte-Pompes

Étagères et tiroirs

Bras Support Moniteur

Lampes d'examination

Paniers médicaux et plus

Boîtes d'alimentation coulissantes ou Chariots(Côté humide et Côté sec)

QUALITÉ

Le système de gestion et les produits de Tedisel sont certifiés ISO 13485 et CE par l'organisme notificateur TÜV RHEINLAND. Tedisel, en tant que fabricant de dispositifs médicaux, possède la licence de fabricant de dispositifs médicaux numéro 6205-PS, accordée par l'Agence espagnole des médicaments et des dispositifs médicaux. Tous les dispositifs médicaux développés et fabriqués par Tedisel sont régis par la directive européenne 93/42/CEE. Tous les équipements sont homologués et certifiés en matière de sécurité électrique et de compatibilité électromagnétique, conformément aux normes ISO 11197 et EN 60601.

Tedisel Iberica S. L.
Sant LLuc, 69-81
08918 Badalona, BARCELONA, Spain
Tel. +34 93 399 20 58
info@tedisel.com
tediselmedical.com

made in BARCELONA

CE 0197

TÜVRheinland CERTIFIED
Management System
ISO 13485:2016
www.tuv.com
ID 9108646195

INF-312-FR 05/2024